2024 年度 大瓜生山祭 有志ステージ 企画書フォーマット

パフォーマンス内容/使用日時/使用機材 記入用紙

参加名（ペンネーム・グループ名など）：【　　】

企画の詳細(パフォーマンス内容・出演者人数の名前と学籍番号・使用機材・簡単なイメー ジ)

質問事項

・参加不可能な日程/時間帯 :【　　】
・希望の使用時間(準備、撤収込みの所要時間) :【　　】
・リハーサルに参加できるか。【　　】
（10/31,11/1どちらかになる予定です。日程は決まり次第ご連絡致します。）

注意事項

・応募者多数の場合は応募フォーム、企画書（この用紙）の内容より選考にて決定させていただきます。
・軽音等で大きい音を使う場合、音量について調整をお願いする場合がございます。
・代表者の方に連絡をさせていただきます。
・出演時間に関しては、相談させていただいた上でこちらで決定します。
・事前にリハーサルがございます。参加をよろしくお願いいたします。

代表者名：学科・コース 【　　】
連絡先　TEL :【　　】　メールアドレス :【　　】

お問い合わせ先　kua.gakuseikai@st.kyoto-art.ac.jp

2024 年度 大瓜生山祭 有志ステージ 企画書フォーマット

バンド演奏を希望する皆様へ
バンド図面の提出をお願い致します。
転換などスムーズに行うため、基本の配置はこちらで確定させております。
ご了承ください。

以下の図面を使い、不必要な機材を消すか、または×をつけてご提出ください。
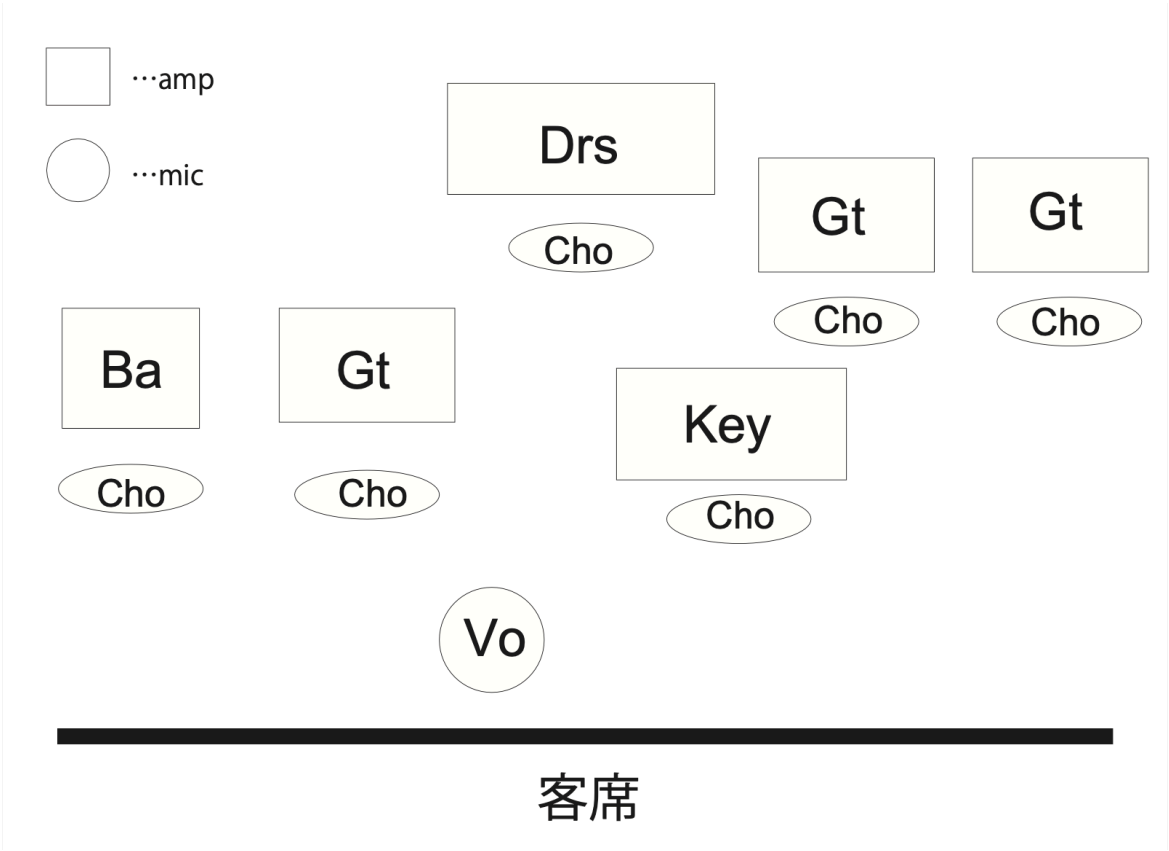
舞台上図面(パフォーマンス内容・出演者人数の名前と学籍番号・使用機材・簡単なイメー ジ)